Be ahead

Puertas & Portones Automaticos S.A. de C.V.

¡Nuestra pasión es la Solución!....

»OPERADOR CORREDIZO DE CREMALLERA 2000K MARCA BFT MOD.ICARO SMART AC A2000 120.

Sliding gate automation systems

Empowered by U-LINK

BUILDING ACCESS AUTOMATION · Encoder · Oil Gear · U-Link · rolling code · d-track · er ready · ee link

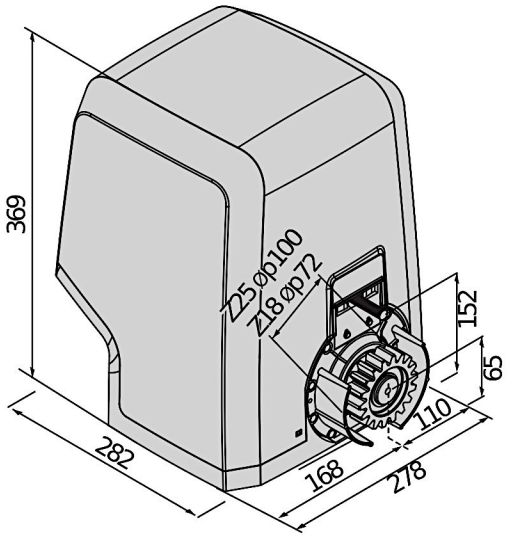

Operadores de 230 V para cancelas correderas de uso muy intensivo, extremadamente robustos y eficientes gracias a la transmisión en baño de aceite. Control del par con tecnología D-track y codificador absoluto que asegura la máxima precisión del movimiento. Central compatible con el protocolo de comunicación U-link y protegida con sistema antiforzamiento.
La central de mando proporciona un control absoluto de la seguridad gracias al exclusivo sistema de control de par, gracias al cual estos operadores cumplen con las normas europeas vigentes.

VENTAJAS

Central compatible con el protocolo de comunicación U-link y protegida con sistema antiforzamiento. Operador con codificador absoluto y control del par con sistema D-track .

Código	Nombre	Descripción	
P925236 00001	**ICARO SMART AC A2000 120**	Operador 120V para cancelas correderas de hasta 2000kg con codificador absoluto. Velocidad de la hoja 9m/min. Final de carrera Electromecánico. Embrague mecánico de seguridad, control del par con tecnología D-track y reductor en baño de aceite. Central compatible con el protocolo de comunicación U-link y protegida con sistema antiforzamiento. Operador con codificador absoluto y control del par con sistema D-track .	U-Link

CÓDIGO	SKU	MODELO	DESCRIPCIÓN
BF-00038-KIT	ICARO SMART	120V 2000K 6M	OPERADOR CORR ICARO AC A2000 6M 120V

Descargar en pdf
Versión Digital.

V12.23

(229) 461-7028
portonesautomaticos@adsver.com.mx
portonesautomaticos@prodigy.net.mx

RESIDENCIAL · COMERCIAL · INDUSTRIAL

MEMBER IDA International Door Association

»OPERADOR CORREDIZO DE CREMALLERA 2000K MARCA BFT MOD.ICARO SMART AC A2000 120.

	ICARO SMART AC A2000 120
Central de mando	LEO B CBB L02
Alimentación de la tarjeta	120V
Tensión de alimentación	120V
Potencia de entrada	750W
Peso máximo de la cancela	2000kg
Velocidad de la persiana	9 m/min
Tipo de final de carrera	Electromecánico
Módulo piñón	4
Deceleración	Sí
Bloqueo	Mecánico
Desbloqueo	Mediante palanca con llave personalizada
Reacción al impacto	Fricción mecánica + codificador
Frecuencia de uso	muy intensivo
Grado de protección	IP24
Condiciones ambientales	-20 ÷ 55 °C

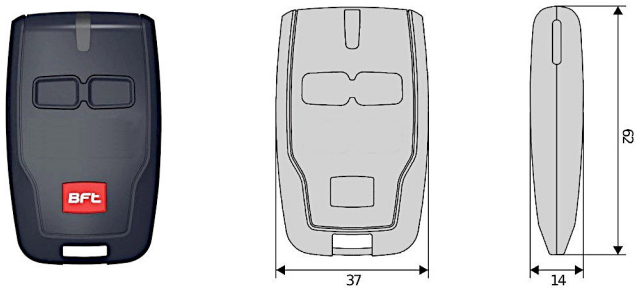

D111904	MITTO B RCB02 R1	Transmisor de 2 Canales. Alcance 50/100 m. Alimentación 12V con 1 pila tipo 23 A

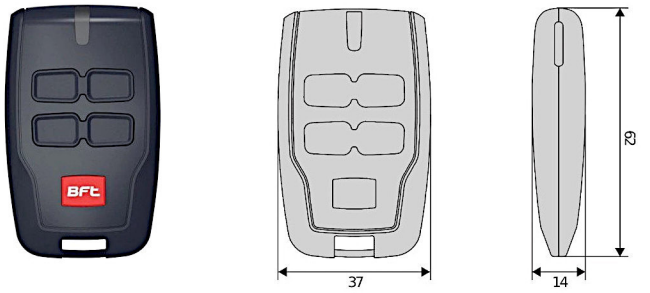

D111906	MITTO B RCB04 R1	Transmisor de 4 Canales. Alcance 50/100 m. Alimentación12 V con 1 pila tipo 23 A

LEO B CBB F02: Central de mando integrada para un operador de 120 V para cancelas correderas

LEO B CBB F02- Integrada

- Central de mando integrada para un operador de 120V para cancelas correderas
- Aplicación: central de mando incorporada para un operador de 120V para cancelas correderas
- Alimentación de la tarjeta: 120V monofásica
- Alimentación del operador: 120V y 750W
- Características principales: bloques terminales desmontables con el nuevo estándar de color, programación simplificada de escenarios con pantalla, receptor incorporado de dos canales, antiaplastamiento basado en el sistema D-Track, desaceleración electrónica de apertura y cierre
- Funciones principales: cierre automático, cierre rápido y apertura peatonal